FX/FR 仕様諸元（単位：mm）		
L0	全長	フレーム：ショート・レギュラー⇒808 / ショート・ハイ⇒807 / ショート・フラット⇒807 / ロング・レギュラー⇒858 / ロング・ハイ⇒852 / ロング・フラット⇒857
H0	全高	フレーム：レギュラー⇒654 / ハイ⇒682 / フラット⇒688
H2	前座高	フレーム：レギュラー⇒432 / ハイ⇒447 / フラット⇒425 （シート奥行380：レギュラー⇒438 / ハイ⇒451 / フラット⇒428 / シート奥行420：レギュラー⇒446 / ハイ⇒458 / フラット⇒432）
H3	後座高	フレーム：レギュラー⇒359 / ハイ⇒385 / フラット⇒390
L1	シート奥行	350・380・420
W1	シート幅	275～415＊規格寸法は280～420mm 〔20mmピッチ〕
W0	全幅	532
H4	バックレスト高	バックレストタイプ：ロータイプ⇒300～350 / ミディアムタイプ⇒350～400 / ハイタイプ⇒400～450 〔10mmピッチ可変〕
θB	バックレスト角	レギュラー⇒88° / ハイ⇒88° / フラット⇒90°
L7	フットレスト長	フレーム長＆フレーム高：ショート＆レギュラー⇒310～400 / ショート＆ハイ⇒320～410 / ショート＆フラット⇒290～380 / ロング＆レギュラー⇒320～410 / ロング＆ハイ⇒330～420 / ロング＆フラット⇒300～390 〔10mmピッチ可変〕
D1	タイヤサイズ	25-540（外径：595mm、リムサイズ：24×1-3/8、＊24インチ）
L8	車軸前後位置寸法	70（50）・50（30）・30（10） ※（ ）内はフレーム高フラットを選択の場合。
θCM	キャンバー角	0°
W2	ハンドリム取付間隔	5・10・15・20・25・30
D2	キャスターホイール径	WCR5 ⇒100・125 / LPC3R⇒95・105・125 / ワイドキャスター⇒100・125 / 樹脂コア⇒92・105・127
BL	ブレーキレバー長	55・75・110・140（ホリゾンタルを除く）
AH	アームレスト高	オプション
	重量	FR：ショート＆ハイ⇒8.0kg / ショート＆フラット⇒8.0kg / ショート＆レギュラー⇒7.9kg / ロング＆ハイ⇒8.1kg / ロング＆フラット⇒8.1kg / ロング＆レギュラー⇒8.0kg FX：ショート＆ハイ⇒7.9kg / ショート＆フラット⇒7.9kg / ショート＆レギュラー⇒7.8kg / ロング＆ハイ⇒8.0kg / ロング＆フラット⇒8.0kg / ロング＆レギュラー⇒7.9kg

※上記仕様諸元表は、次の仕様を元に算出しております。
シート幅：320mm / シート奥行：350mm / バックレスト高：300mm / フットレスト長：390mm（レギュラー/ハイ）・370mm（フラット） / ホイール：CDR45 / タイヤ：25-540（外径595mm） / 車軸前後位置寸法：50mm（レギュラー/ハイ）・30mm（フラット） / ハンドリム取付間隔：10mm / キャスターフォーク：CZ2-Pro / キャスター径：92mm / キャスターホイール取付穴：3穴の下穴 / フットレスト：パイプフットレスト / オプション・アクセサリー：無し

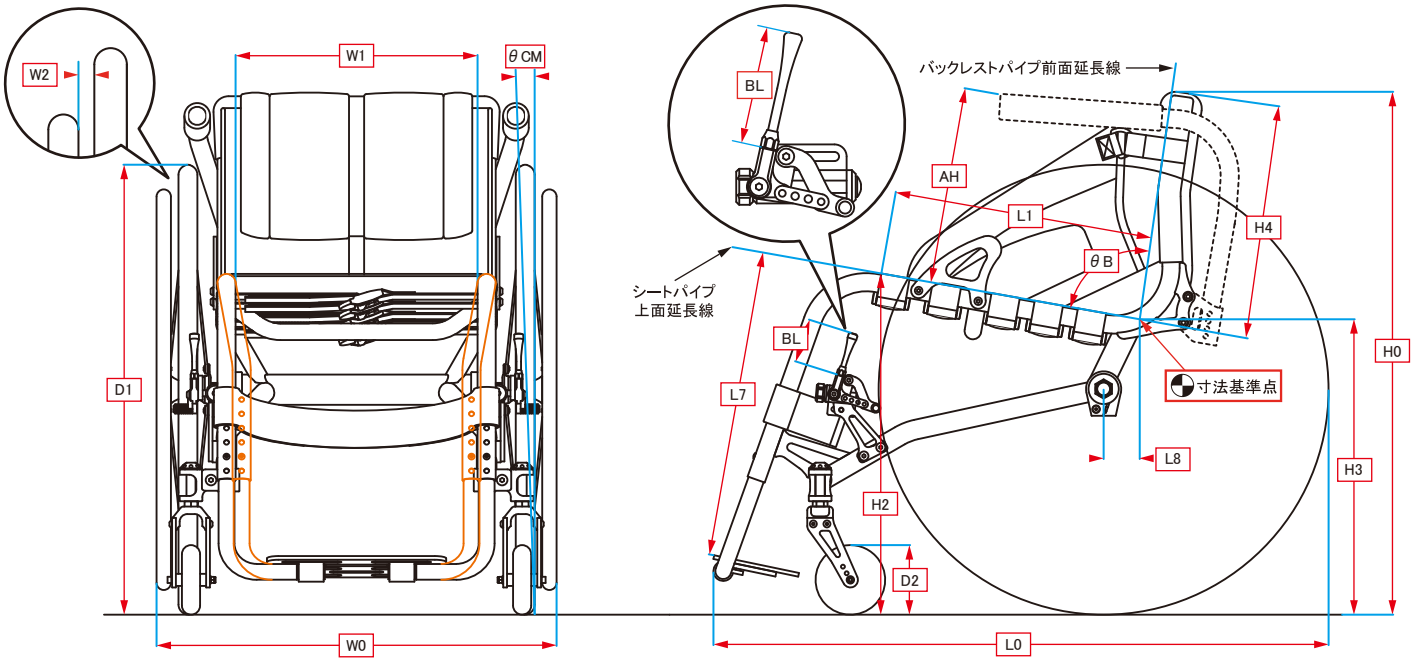

耐荷重 100kg

日本製