MX / MRシリーズ 仕様諸元（単位：㎜）		
L0	全長	フレームサイズ：S、M⇨ 793 / L⇨ 845
H0	全高	フレームサイズ：S⇨ 658 / M⇨ 655 / L⇨ 675
H2	前座高	フレームサイズ：S、M⇨ 420 / L⇨ 445
H3	後座高	フレームサイズ：S⇨ 368 / M⇨ 365 / L⇨ 385
W1	シート幅	275 ～ 415 〔20㎜ピッチ〕 ＊規格寸法は 280 ～ 420㎜ 〔20㎜ピッチ〕
L1	シート奥行	フレームサイズ：S⇨ 330 / M⇨ 350・380 / L⇨ 380・420
W0	全幅	528
WH	折りたたみ幅	315
H4	バックレスト高	ロー⇨ 280(290) ～ 330 / ミディアム⇨ 330(340) ～ 380 / ハイ⇨ 380(390) ～ 430 （ ）内はＭＲ 〔10㎜ピッチ・可変〕
θB	バックレスト角	86°
D1	タイヤサイズ	25-501 (外径：560㎜、リムサイズ：22 × 1-1/4、＊ 22 インチ) 25-520 (外径：580㎜、リムサイズ：24 × 1-1/8、＊ 23 インチ) 25-540 (外径：595㎜、リムサイズ：24 × 1-3/8、＊ 24 インチ) ※ブロックタイヤ装着時は外径：610㎜ 25-559 (外径：615㎜、リムサイズ：26 × 1.50、 ＊ 25 インチ)
L8	車軸前後位置寸法	フレームサイズ：S⇨ 60 ～ 20 / M、L⇨ 80 ～ 40
θCM	キャンバー角	0°・-2°
W2	ハンドリム取付間隔	5・10・15・20・25・30
D2	キャスターホイール径	樹脂コア (標準装備品) ⇨ 92・105・127 / ＬＰＣ４(アップグレード) ⇨ 80・95・105・125 / ワイドキャスター (オプション) ⇨ 100・125
BL	ブレーキレバー長	55・75・110・140 （ホリゾンタルを除く）
L7	フットレスト長	プレートジョイントｓｔｄ、パイプジョイントｓｔｄ、プレートセパレートｓｔｄの場合 フレームサイズ：S、M⇨ 290 ～ 380 / L⇨ 320 ～ 410 〔10㎜ピッチ・可変〕 プレートジョイントｈｉ、プレートセパレートｈｉの場合 フレームサイズ：S、M⇨ 120 ～ 270 / L⇨ 150 ～ 300 〔10㎜ピッチ・可変〕 工場出荷時は仮止めです。
AH	アームレスト高	ロー⇨ 250 ～ 270 / ハイ⇨ 270 ～ 310 〔10㎜ピッチ・可変〕 ※ＭＲを選択の場合はオプション
	重量	ＭＸの場合フレームサイズ：S、M⇨ 10.3kg / L⇨ 10.4kg ＭＲの場合フレームサイズ：S、M⇨ 9.8kg / L⇨ 9.9kg

※上記仕様諸元表は、次の仕様を元に算出しております。
シート幅:320㎜ / シート奥行:フレームサイズS⇨ 330㎜・M⇨ 350㎜・L⇨ 380㎜ / バックレスト高:290㎜ / フットレスト長:フレームサイズS、M⇨ 370㎜・L⇨ 400㎜ / ホイール:ＡＬ - 5 / タイヤ：25-540(外径 595㎜)/ 車軸前後位置寸法：フレームサイズS⇨ 40㎜・M、L⇨ 60㎜ / キャンバー角：0° / ハンドリム取付間隔：10㎜ / キャスターフォーク：ＣＺ2 - Ｐｒｏ / キャスターホイール径:92㎜ / キャスターホルダー上下位置:下から 3 段目 / キャスターホイール取付穴:3 穴の下穴 / ブレーキ:アウターノブ下付け / フットレスト:パイプジョイントｓｔｄ / アームレスト：ロー (ＭＸのみ)/ オプション・アクセサリー：無し
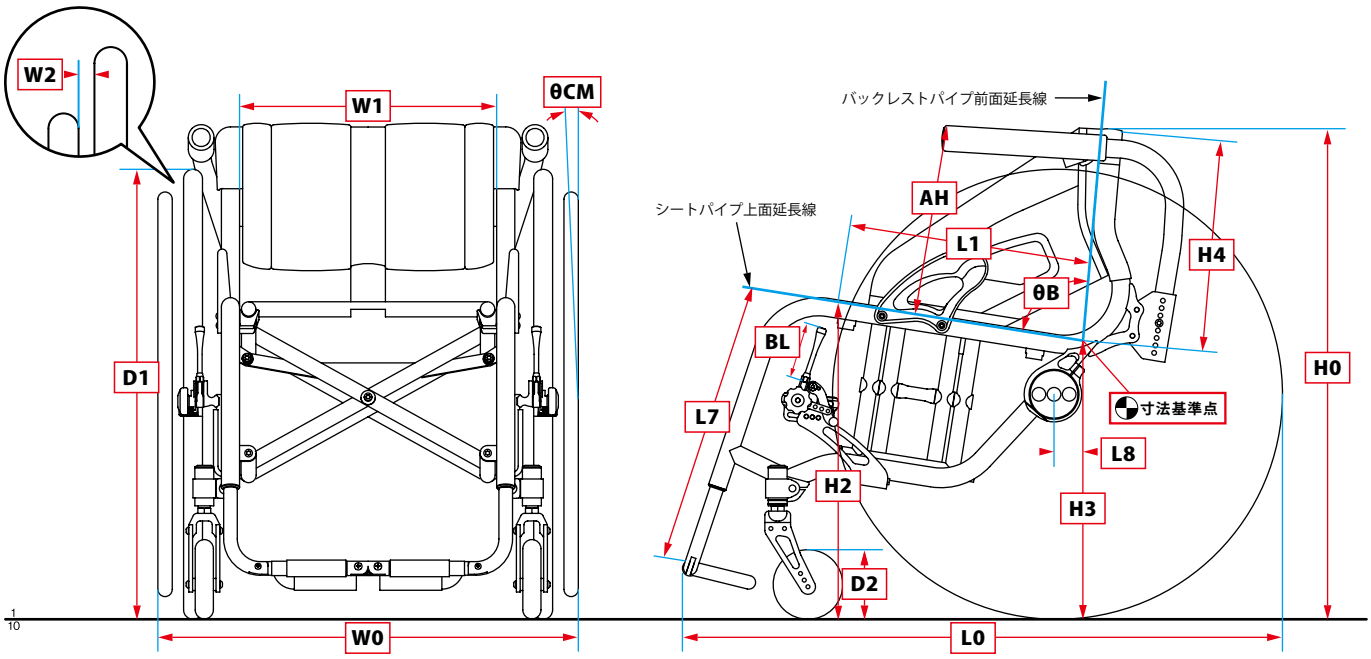
耐荷重 100kg
※ 図はＭＸ